PR - 3 Spannbacken
Niedrige Drehgeschwindigkeit

- Automatische 3-Spannbacken-Spannfutter
- Eingebauter Luftzylinder mit externem Kollektor und Sicherheitsventil
- kein Belastungsmoment bei Rotation
- **Steigung 1/16"x90° - 1.5x60°**
- Option für hohe Drehgeschwindigkeit

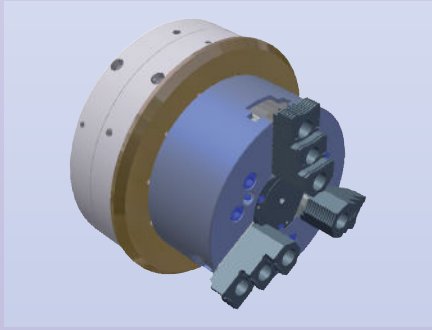

		PR130	PR165	PR210	PR250	PR315
Kolbenquerschnitt	cm^2	91	203	171	260	462
Max. Druck	bar	8	8	8	8	8
Spannkraft bei 8 bar	N	22800	38000	32000	48700	86500
Masse	kg	16	30	43	65	110
Max. Geschwindigkeit	rpm	200	200	200	200	200
Opzione alta velocità max	rpm	3000	2800	2800	2300	2100

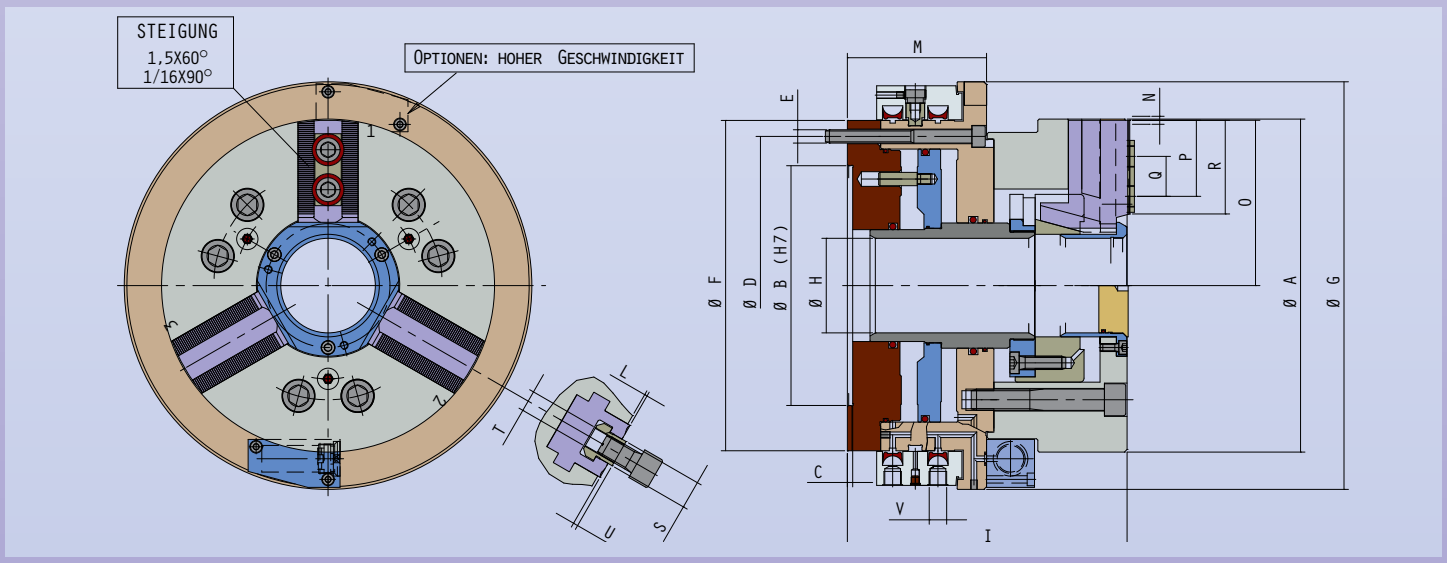

		PR130	PR165	PR210	PR250	PR315
A	mm	130	165	210	250	315
B	mm	100	100	94	180	220
C	mm	4	5	3	4	5
D	mm	130	190	190	224	290
E	mm	6x M8	6x M8	6x M8	6x M10	6x M12
F	mm	198	210	210	248	315
G	mm	198	268	282	306	388
H (Stangenführung)	mm	32	44	66	70	95
I	mm	136	146	179	210	224
L	mm	2	5	2	2	4
M	mm	68	75	85	104	111
N (Hub)	mm	3	3.7	5.2	6	6
O (halber Hub)	mm	65	81.4	101.8	124.1	156.7
P (Min-Max)	mm	20 / 27.5	22 / 34	33 / 44.5	35 / 57.1	35 / 74.9
Q	mm	15	16	23	30	30
R	mm	35	42	58	70.3	85
S H7	mm	12	14	17	21	21
T	mm	M8	M10	M12	M16	M16
U	mm	2.5	2.5	3	3.5	3.5
V	mm	G 1/8"	G 1/8"	G 1/8"	G 1/4"	G 1/4"
Nutenstein	Rif.	F7502210	F7502027	F7502038	F7502051	F7502051
Weiche Spannbacke	Rif.	F7302214A	F7302034A	F7302047A	F7302060A	F7302060A
Ausgehärtete Spannbacke	Rif.	F7102211A	F7102031A	F7102044A	F7102057A	F7102057A