A - 3 Spannbacken
Hebelsystem

- Das Bewegungssystem durch Hebel gewährleistet eine höhere Verschiebbarkeit der Schieber, sowie eine sichere und hochpräzise Verriegelung
- Spezielle Spannfutter zum **Schleifen**
- Stangenführung
- hochverschleißfeste Schieber
- **Steigung 2,5 x 60°**
- Die Schieber werden in Anpassung an den jeweiligen Sitzen des Spannfutters gefertigt, um eine Höchstpräzision zu erzielen

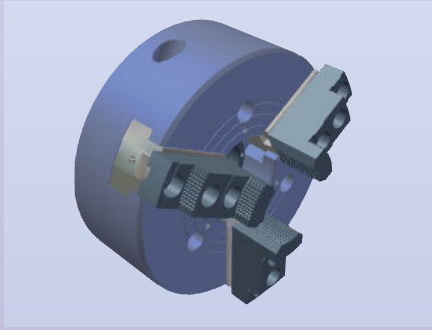

		AL3	AA3	AE3	AN3	AB3	AC3	AD3	AG3	AI3	AF3	AO3	AH3	AR3
Hebelverhältnis	–	1,6	2	2,4	–	2,2	2,2	2,2	2,2	2,2	2,5	2,5	2,5	2,2
Greifkraft-Verhältnis	–	1,1	1,3	1,56	–	1,43	1,43	1,43	1,43	1,43	1,62	1,62	1,62	1,46
Zahnabstand	mm	2,5x60°	2,5x60°	2,5x60°	–	2,5x60°	2,5x60°	2,5x60°	2,5x60°	2,5x60°	2,5x60°	2,5x60°	2,5x60°	2,5x60°
Geschwindigkeit	rpm	4000	4000	3500	–	3200	2800	2600	2400	2200	2000	1700	1500	1200
Gewicht	kg	2,5	3,9	5,2	–	10	14	22	21,4	28,2	47,6	56	89	120
Ausgehärtete Spannbacke	Rif.	–	1654	1365	–	1270	1334	154	154	154	239	239	488	1614
Weiche Spannbacke	Rif.	1314	636	1364	–	1271	1335	155	525	525	240	240	489	1613
Nutenstein	Rif.	–	635	1298	–	1298	1298	156	156	156	241	241	490	1612
Max. Zugkraft	N	12700	15410	13300	–	21500	21500	35000	35000	35000	48000	48000	80000	100000
Max. Spannkraft	N	14000	20000	25000	–	43000	43000	69000	69000	69000	110000	110000	180000	190000

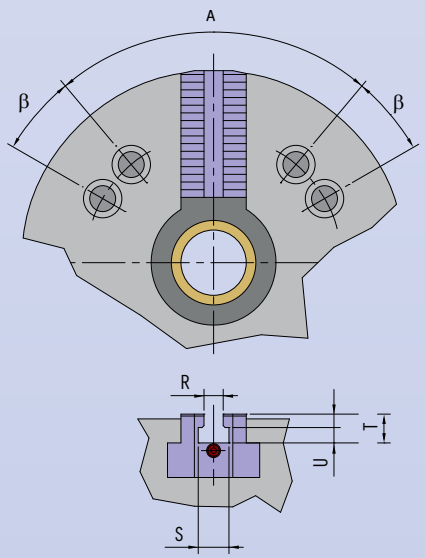

Montage für Drehmaschine

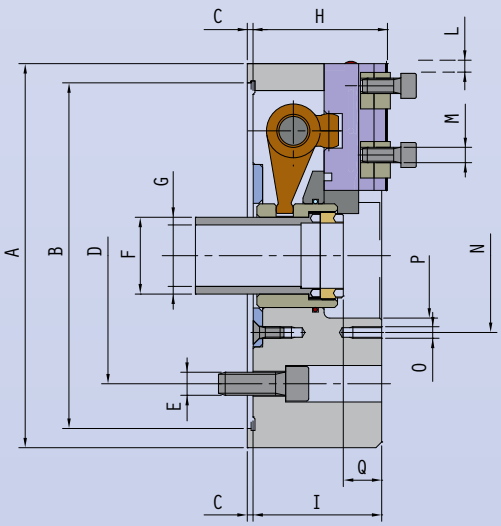
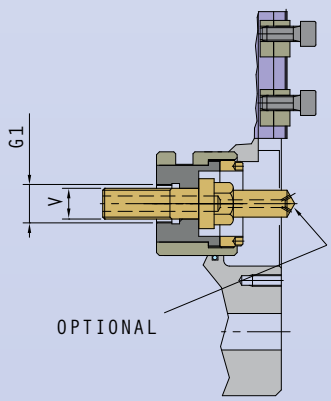
Montage für Schleifen